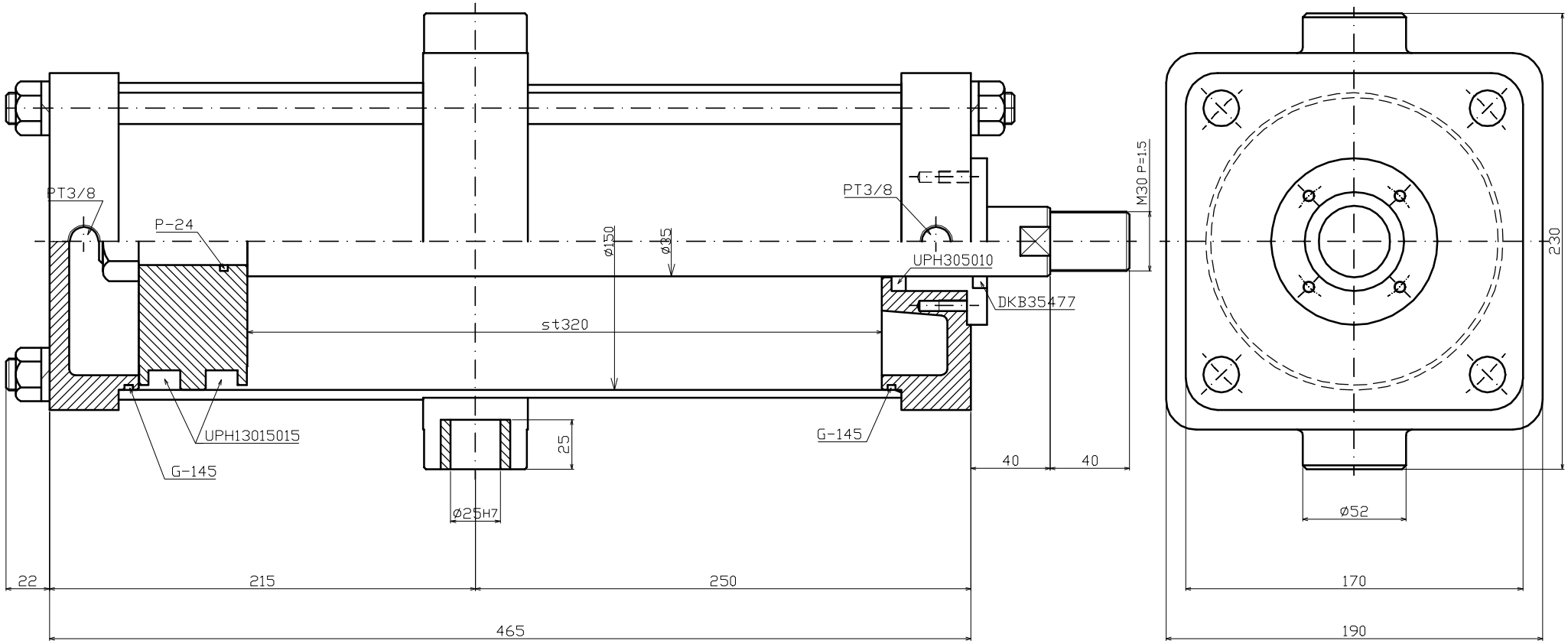

要	目	表
常 用		5 kg/cm3
出 力		(押) 800kg
シリンダ径		150m/m
ストローク		320m/m
基 数		1 基
摘 要		

承認	検図	設計	製図	図面名称
尺度		日付		
重量		第三角法		
(有)双葉製作所				

FNAME
REVDATE
USER