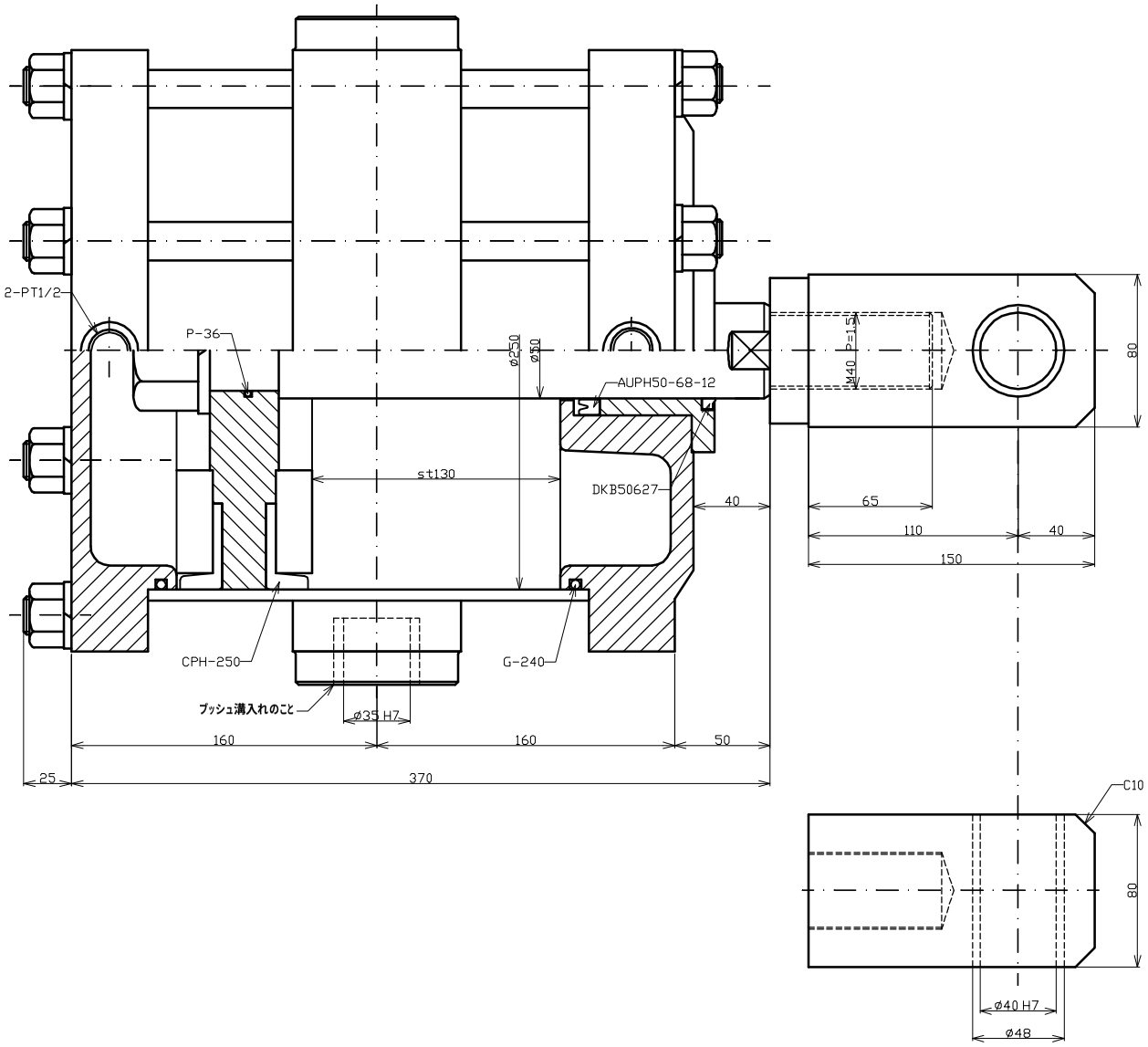

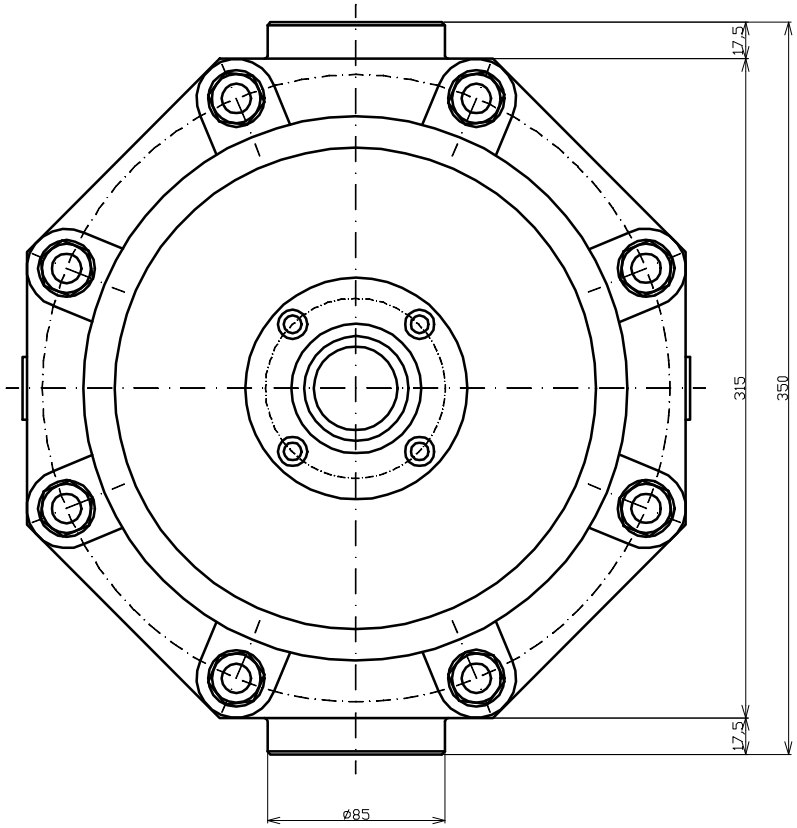

要 目 表	
常 用	0.54 Mpa
出 力	(押)22.5 kN
シリンダ径	250 mm
ストローク	150 mm
基 数	
摘 要	

承認	検図	設計	製図	図面名称
尺度		日付		
重量				
(有)双葉製作所				