番号	名　　称	材　　質	個　数	備　　考
108	スチールボール		1	ø5
107	六角穴付止めネジ		1	M8*12L
106	C形同心止め輪		1	ø125
105	C形止め輪		2	ø68
104	球面軸受		2	SAI−45
103	Oリング		1	G−125
102	スクレーパー		1	SDR−105
101	パッキン		1	SKY−105
4	グランド	FC25	1	
3	ラ　ム	SS41	1	
2	スリーブ	FC25	1	
1	シリンダ	SS41	1	

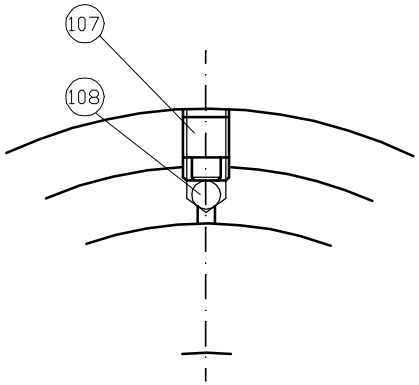

A−A矢視図

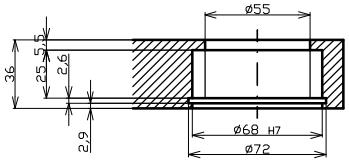

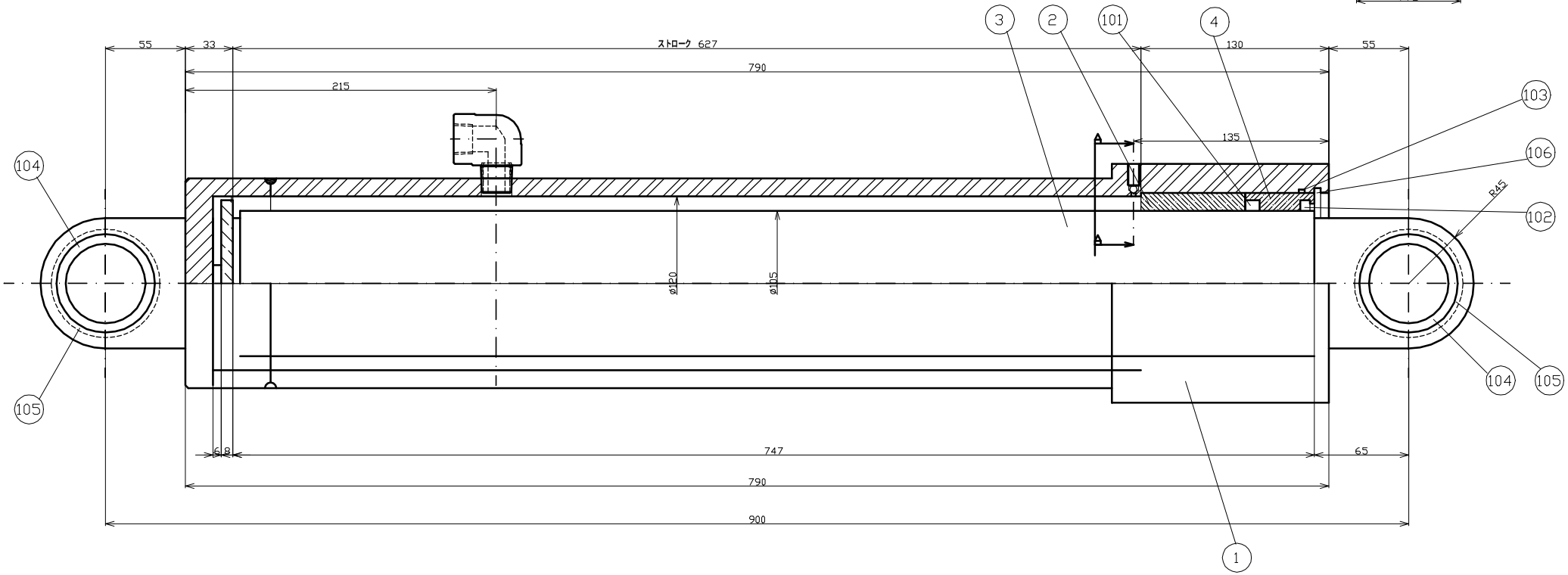

承　認	検　図	設　計	製　図
尺度		日付	
重量			

(有)双葉製作所

図面名称

ラムシリンダ

殿